Tellier
protec
PERGOLAS
BIOCLIMATIQUES &
ABRIS DE TERRASSE
Vivez votre
extérieur
différemment
WWW.TELLIER-PROTEC.COM

Tellier

Tellier
brise-soleil

Tellier
menuiseries cintrées

Tellier
menuiseries spécifiques

Créée en 2011, TELLIER PROTEC bénéficie de la conjugaison de plus de **20 années d'expérience** en matière de menuiserie aluminium spécifique pour TELLIER MENUISERIES et de **15 années de savoir-faire** dans le domaine de la protection solaire grâce à TELLIER BRISE-SOLEIL.

Orientée vers le service aux professionnels du bâtiment, TELLIER PROTEC a développé une maîtrise technique des produits de la **protection solaire dynamique** grâce aux pergolas bioclimatiques et abris de terrasse.
TELLIER PROTEC se positionne en **partenaire technique des professionnels**. Elle leur offre la souplesse d'une PME et la synergie d'un groupe spécialisé dans les produits techniques du bâtiment.

Bénéficiant de toutes les **dernières innovations**, TELLIER PROTEC vous propose différentes gammes de pergolas et abris de terrasse.

PERGOMATIK by Tellier Protec

GLISSEO

FABRIQUÉ EN FRANCE

Vivez votre extérieur différemment...

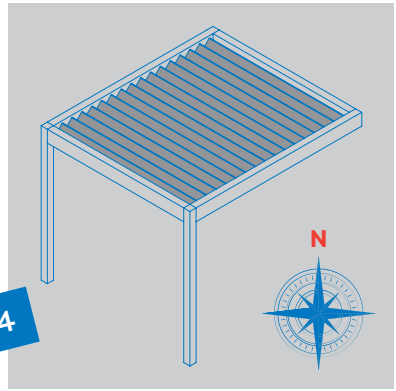

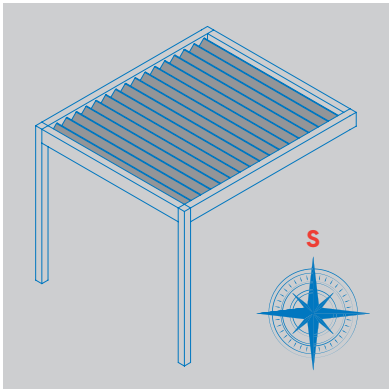

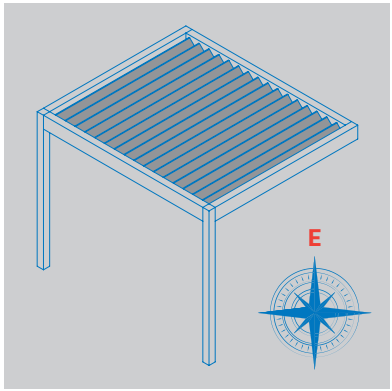

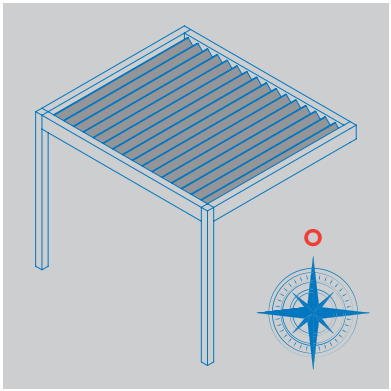

Conseils pour l'installation de votre pergola.

Configurer votre la pergola bioclimatique suivant l'exposition de la terrasse (à titre indicatif).

LES ATOUTS DE LA

PERGOLA

TELLIER PROTEC **spécialiste de la pergola à lames orientables** vous propose une gamme complète de produits. Quelle que soit la saison, nos pergolas vous permettent de profiter de vos extérieurs.

On parle de **conception bioclimatique** lorsque l'architecture du projet est adaptée aux caractéristiques et particularités du lieu d'implantation. L'objectif principal est d'**optimiser le confort** des occupants et de **bénéficier d'un cadre de vie** très agréable tout en préservant le cadre naturel de la construction.

Ventilation naturelle

Grâce au système d'orientation des lames, vous pouvez adapter votre pergola pour gérer la température sur votre terrasse.

Protection et apports solaires

Régulez la luminosité en fonction de l'orientation du soleil.

Protection contre les intempéries

La conception de nos lames protège votre terrasse en cas de pluie.

PERGOLA BIOCLIMATIQUE

PERGOMATIK

Conçue pour vous permettre de profiter de votre extérieur tout au long de l'année, PERGOMATIK est une **pergola bioclimatique** à lames orientables. Disponible en version pose libre ou pose adossée, elle est composée d'une structure (poteaux : 125x125 mm et poutres latérales : 242x125 mm) et de lames (L: 212 mm) en **aluminium extrudé** et **thermolaqué**.
Alliant la performance technique et design épuré, les faces latérales peuvent être équipées de stores verticaux intégrés directement dans les poutres périphériques de la structure.

Enfin grâce aux différentes **options** et **personnalisations** de la pergola PERGOMATIK, vous pouvez inclure de l'éclairage, du chauffage et système audio. Un capteur de pluie et de vent peuvent être ajoutés pour une simplicité d'utilisation supplémentaire.

6 Points forts & Détails techniques

- **DIMENSIONS MAX. 4000 X 6067 - 4350 X 5067 - H 3000 MM,**
- **LAMES ORIENTABLES AVEC ROTATION JUSQU'À 140°,**
- **ADAPTABLE SUR TOUS TYPES DE SUPPORTS ET FAÇADES,**
- **GOUTTIÈRE INTÉGRÉE POUR ÉVACUATION DES EAUX,**
- **OPTIONS : STORES, SPOTS, MODULE DE GESTION WIFI...**

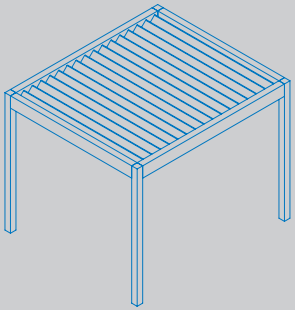

Pose libre

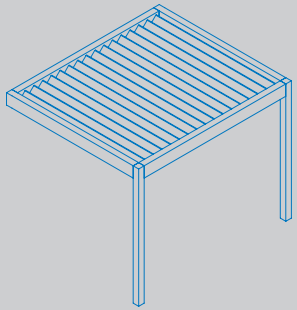

Pose adossée au mur

Coloris structure

Gris 7016 sablé — Blanc 9010 sablé

Coloris lames

Gris 7016 satiné — Blanc 9010 satiné

Autres coloris, sur demande.

Nos finitions sont certifiées : Qualicoat, Seaside ou Qualimarine.

Modules couplés

Les modules peuvent être couplés.

Avec des modules parallèles à la façade ou perpendiculaires, les gammes TELLIER PROTEC répondent à toutes les combinaisons et dimensions. Nous réalisons les pergolas **sur mesure** en fonction des spécifités de votre terrasse et de votre maison.

Protection contre :

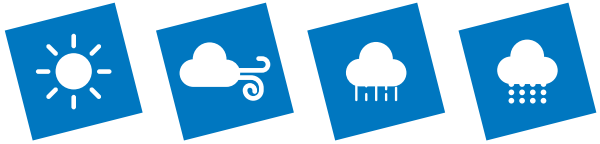

OPTIONS PERGOMATIK

ÉCLAIRAGES

Des éclairages par spots peuvent être intégrés dans la structure.

LED sur la longueur

Pour profiter de votre extérieur à la tombée de la nuit, nos solutions d'éclairage vous permettent de bénéficier d'une **luminosité agréable** sous votre pergola. Notre système d'éclairage par LED (monochrome ou RGB), avec variateur, vient créer **différentes ambiances**. Les couleurs et l'intensité peuvent être modulées par télécommande.

- **INTÉGRATION D'ÉCLAIRAGE LED DANS LES LAMES,**
- **INTÉGRATION D'ÉCLAIRAGE LED DANS LES CHÉNEAUX,**
- **INTÉGRATION DE SPOTS D'ÉCLAIRAGE...**

Éclairage spot

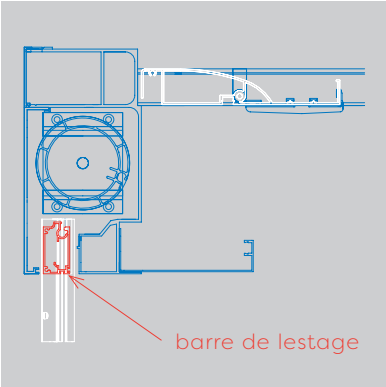

Barre de lestage non apparente en position store ouvert.

OPTIONS PERGOMATIK

STORES

Opaque ou **translucide** (finition cristal), nos toiles de store sont réalisées en fibre de verre ou en PVC. Elles sont confectionnées **sur mesure** et dans tous les coloris (coloris standards ci-dessous). Pour vous offrir une meilleure qualité de rendu, **la barre de lestage est non apparente (en position store ouvert)**.

Points forts & Détails techniques

- **TRÈS BONNE MAÎTRISE DE L'ÉBLOUISSEMENT,**
- **TRÉS BONNE PROTECTION CONTRE LA CHALEUR,**
- **EXCELLENTE RÉSISTANCE AUX INTEMPÉRIES ET UV,**
- **EXCELLENTE RÉSISTANCE MÉCANIQUE,**
- **EXCELLENTE DURABILITÉ (CLASSE 3 NF EN 13561).**

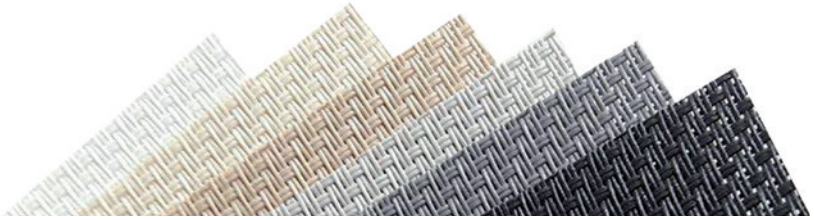

Coloris strores :

Autres coloris, sur demande.

OPTIONS PERGOMATIK

AUTOMATISME

Télécommande 42 canaux

Télécommande 18 canaux

Pilotez toutes vos options.

De l'orientation de lames, à l'intensité lumineuse de l'éclairage LED et de montée ou descente des stores verticaux ; les télécommandes TELLIER PROTEC, vont vous permettre de **gérer à votre convenance toutes les options** de votre pergola bioclimatique PERGOMATIK.

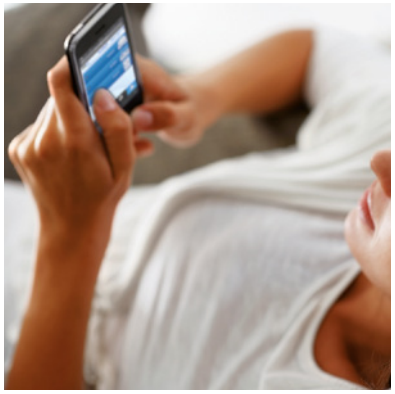

Adaptez votre pergola d'un simple clic.

Nos systèmes automatisés vous permettront d'interagir sur toute votre pergola grâce à votre ordinateur, votre tablette ou votre Smartphone, en vous connectant à votre routeur **Wifi** sans avoir à installer d'application.

Éclairage intelligent adapté à tout environnement.

L'intensité lumineuse varie automatiquement avec les changements de la lumière naturelle, en maintenant constamment le niveau préprogrammé de l'éclairage souhaité.
Variation automatique de l'éclairage grâce à la commande des stores, des screens et profils orientables.

Alimentation par pile.

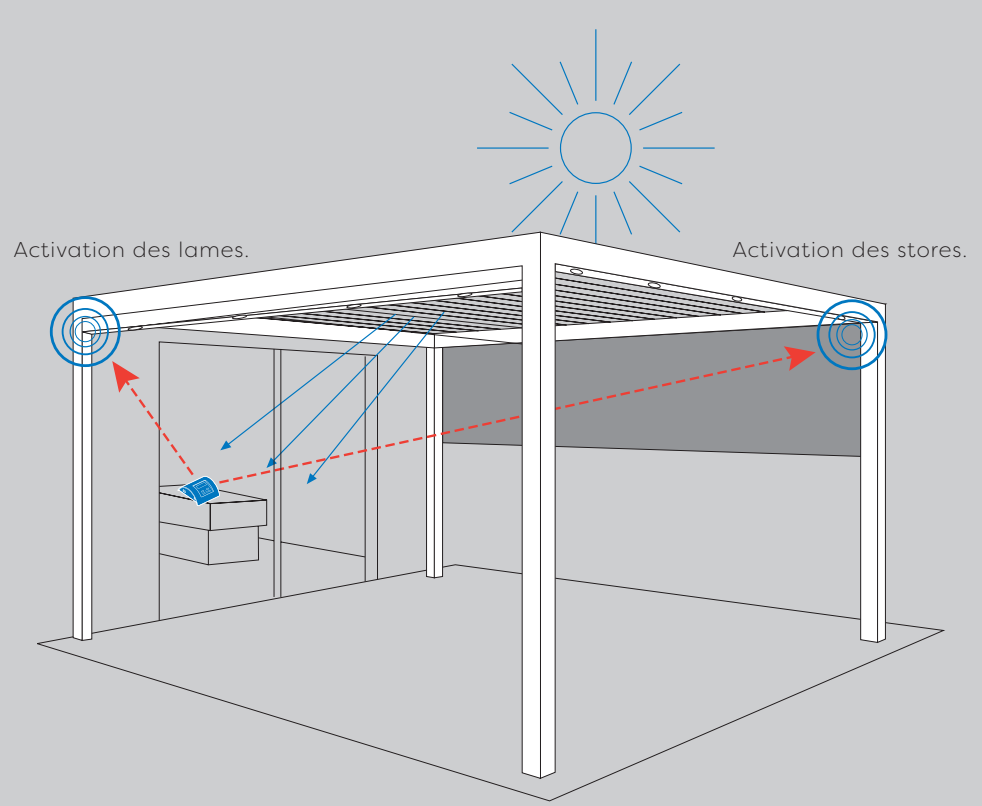

Variation automatique de l'éclairage grâce à la commande des stores et profils orientables.

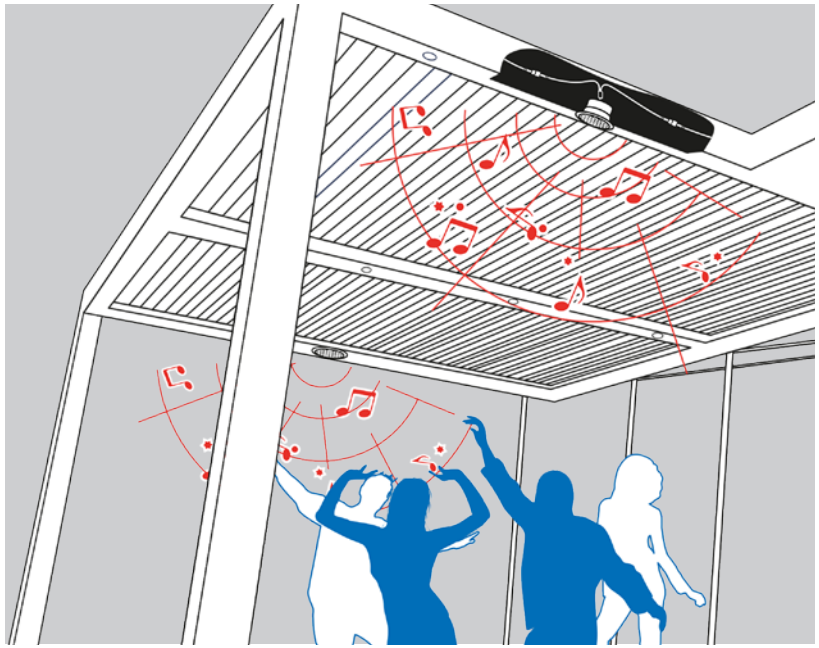

Système audio pour écouter votre musique.

Notre système audio vous permet de **reproduire votre musique** d'un smartphone ou d'une tablette par Bluetooth, clé USB et radio FM.
La reproduction audio est lancée au moyen de l'**émetteur sans fil** audio : une seule pression sur l'émetteur portable suffit pour sélectionner la piste audio ou votre station radio préférée.

Haut-parleur à encastrer.
Version blanc ou noir.

- **MOTORISATION AVEC SYSTÈME RADIO,**
- **GESTION WIFI,**
- **SYSTÈME AUDIO BLUETOOTH...**

Crédit photo : MG+ architecture, Saintes.

Simplicité de pose et de mise en œuvre !

Gérer facilement l'éclairage naturel de votre terrasse, avec notre nouvelle pergola à lames orientables PERGOMATIK.

Crédit photo : MG+ architecture, Saintes.

POUR LES

PROFESSIONNELS

100% ALU

MADE IN FRANCE

GARANTIE 10 ANS *

En tant que spécialiste, TELLIER PROTEC sait équiper les **professionnels** pour l'aménagement de leurs espaces extérieurs. Restaurants, cafés, hôtels, campings... Nous vous aidons à mettre en place vos projets afin d'optimiser l'utilisation de vos terrasses en été comme en hiver. Avec notre large panel d'options, utilisez votre terrasse sur une période élargie et séduisez votre clientèle avec un cadre agréable et tendance.

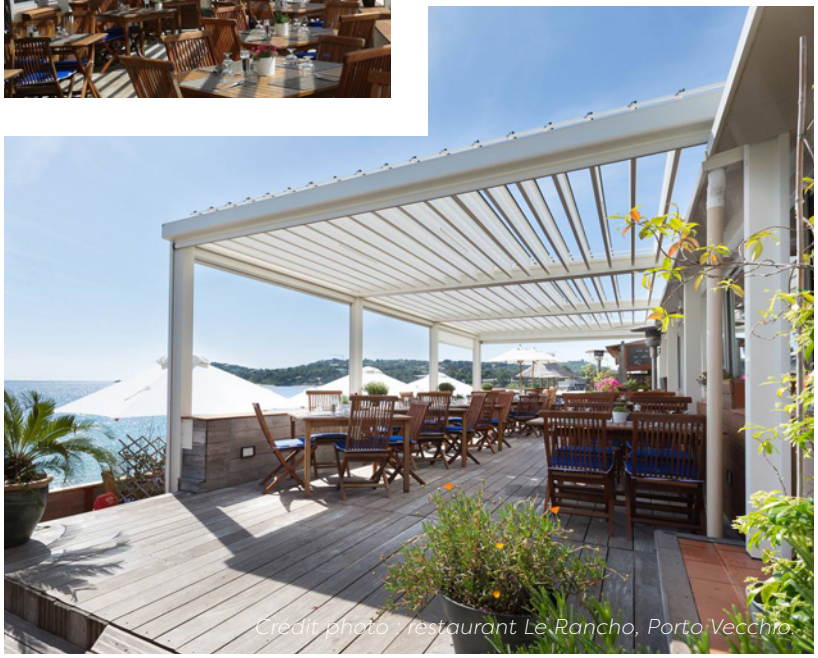

Crédit photo : restaurant Le Rancho, Porto Vecchio.

* Voir pages 22-23.

Notre équipe commerciale est à votre disposition pour vous assister tout au long du projet. Pour tous renseignements et demandes de devis, n'hésitez pas à nous contacter pour que nous étudions et concevions, avec vous, la solution technique la plus adaptée à votre projet.

GLISSEO

DÉCOUVREZ NOTRE

ABRI DE TERRASSE

Simplicité de pose et de mise en œuvre !

Gérez facilement l'éclairage naturel de votre terrasse, avec notre abri de terrasse à panneaux coulissants GLISSÉO.

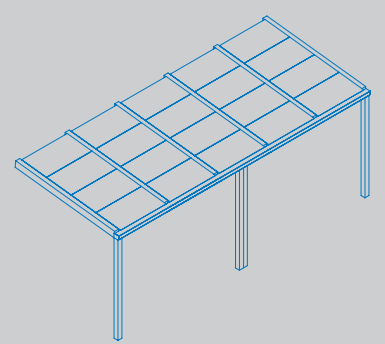

Modules couplés

ABRI DE TERASSE

GLISSÉO

Conçu pour gérer facilement l'éclairage naturel de votre extérieur, GLISSÉO est un **abri de terrasse** à panneaux coulissant. Disponible uniquement en version adossée, il est composé d'une structure en **aluminium extrudé** et **thermolaqué** (poteaux : 100x100 mm) et de panneaux sandwichs avec 2 faces blanches en **aluminium** (ép. 16 mm).
Ce nouveau concept d'espace à vivre, vous permettra de moduler vos panneaux selon le climat en les coulissant manuellement sur l'avancée.

Enfin grâce aux différentes **options** et **personnalisations** de l'abri de terrasse GLISSÉO, vous pouvez inclure de l'éclairage LED monochrome, des stores verticaux à manivelle démontable et des fermetures de pignon tout cristal (profil jonc posé sur le coffre du zip et profil aluminium sur le montant incliné).

Points forts & Détails techniques

- **ÉCONOMIQUE (BON RAPPORT COÛT / PERFORMANCE),**
- **DIMENSIONS STANDARDISÉES (VOIR TABLEAU),**
- **ADAPTABLE SUR TOUS TYPES DE SUPPORTS ET FAÇADES,**
- **GOUTTIÈRE INTÉGRÉE POUR ÉVACUATION DES EAUX,**
- **OPTIONS : STORES VERTICAUX, ÉCLAIRAGE LED...**

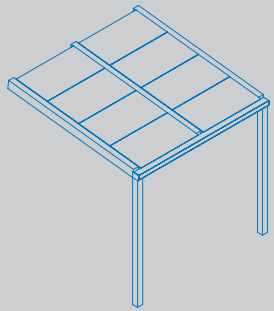

Pose adossée au mur

Nos finitions sont certifiées : Qualicoat, Seaside ou Qualimarine.

Coloris structure

Gris 7016 satiné

Blanc 9010 brillant

Coloris panneaux

Blanc 9010 brillant

Type d'abris de terasse :	2 Poteaux			3 Poteaux	
Largeur (en mm)	2020 ou 3020 ou 4020			5020 ou 6020	
Avancée hors tout (en mm)	2500	3000	3500	4000	4500
Hauteur sous support mural (en mm)	2495	2540	2585	2625	2670
Hauteur sous chéneau (en mm)	2200	2200	2200	2200	2200

Autres hauteurs, sur demande.

Système manuel via une canne de tirage (fournie).

Votre abri de terrasse GLISSÉO vous permet de vous protéger des rayons UV du soleil et des intempéries en **ajustant les panneaux coulissants** selon vos envies.

Protection contre :

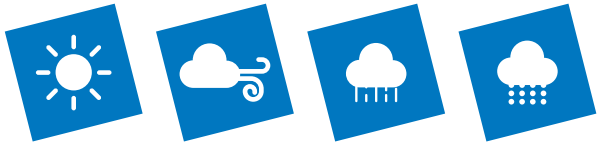

PERGOLA BIOCLIMATIQUE

PERGOMATIK

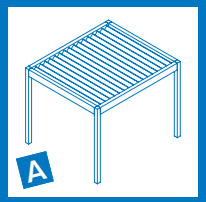

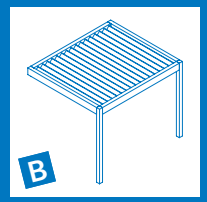

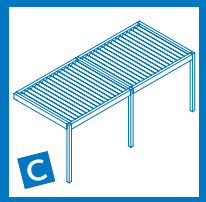

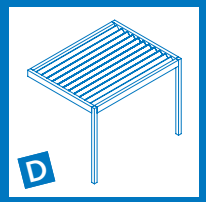

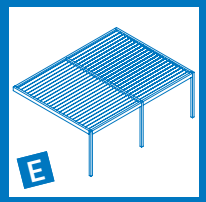

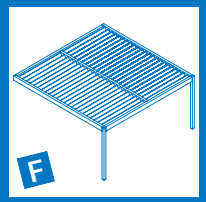

DIMENSIONS									
Type de pergola	B		C		D		E		F
Avancée max. (en mm)	4000	4350	4000	4350	6015	5015	6015	5015	6015
Largeur max. (en mm)	6067	5067	11957	9957	4000	4350	8000	8500	6000
Hauteur max. (en mm)	3000	3000	3000	3000	3000	3000	3000	3000	3000
CARACTÉRISTIQUES									
Évacuation d'eau intégrée	✓	✓	✓	✓	✓	✓	✓	✓	✓
Câbles intégrés	✓	✓	✓	✓	✓	✓	✓	✓	✓
Moteur intégré	✓	✓	✓	✓	✓	✓	✓	✓	✓
Poteau déporté (max. 1000 mm)	✓	✓	✓	✓	✓	✓	✓	✓	✓
A Pose libre	✓	✓	✓	✓	✓	✓	✓	✓	✓
OPTIONS									
Store vertical intégré	✓	✓	✓	✓	✓	✓	✓	✓	✓
Éclairage LED dans les lames	✓	✓	✓	✓	✓	✓	✓	✓	✓
Éclairage LED périphérique	✓	✓	✓	✓	✓	✓	✓	✓	✓
Éclairage spot	✓	✓	✓	✓	✓	✓	✓	✓	✓
Capteur solaire	✓	✓	✓	✓	✓	✓	✓	✓	✓
Capteur pluie	✓	✓	✓	✓	✓	✓	✓	✓	✓
Capteur vent	✓	✓	✓	✓	✓	✓	✓	✓	✓
Capteur neige	✓	✓	✓	✓	✓	✓	✓	✓	✓
Chauffage	✓	✓	✓	✓	✓	✓	✓	✓	✓
Gestion WIFI	✓	✓	✓	✓	✓	✓	✓	✓	✓
Système audio bluetooth	✓	✓	✓	✓	✓	✓	✓	✓	✓
Trame sur mesure	✓	✓	✓	✓	✓	✓	✓	✓	✓

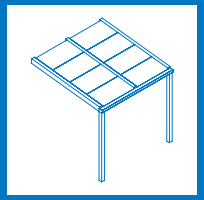

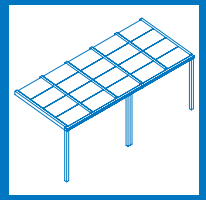

ABRIS DE TERASSE

GLISSÉO

DIMENSIONS STANDARDISÉES					
Type d'abri de terrasse	2 Poteaux			3 Poteaux	
Largeur (en mm)	2020 ou 3020 ou 4020			5020 ou 6020	
Avancée hors tout (en mm)	2500	3000	3500	4000	4500
Hauteur sous support mural (en mm)	2495	2540	2585	2625	2670
Hauteur sous chéneau (en mm)	2200	2200	2200	2200	2200
CARACTÉRISTIQUES					
Évacuation d'eau intégrée	✓	✓	✓	✓	✓
OPTIONS					
Store vertical à manivelle	✓	✓	✓	✓	✓
Éclairage LED monochrome	✓	✓	✓	✓	✓
Fermeture de pignon tout cristal	✓	✓	✓	✓	✓

Autres hauteurs, sur demande.

Tous droits réservés.
Toute reproduction, même partielle, des textes et des images est interdite. Les photos, schémas et plans techniques sont non contractuels. TELLIER PROTEC se réserve le droit d'apporter à ses produits toutes modifications jugées utiles à leurs améliorations qualitatives, esthétiques et techniques.

TELLIER PROTEC

PROCÉDURES DE SERVICE APRÈS-VENTE

Pour toute demande de Service Après-Vente, le formulaire de SAV doit être complété par votre société en joignant une ou plusieurs photos du profil ou de l'accessoire défectueux. Ce formulaire doit être retourné à la Société AIDAP par mail à l'adresse info@tellier-protec.com, par fax au 02 41 30 10 20 ou par lettre recommandée à l'adresse ci-dessous, sous 10 jours après la pose de la pergola bioclimatique ou de l'abri de terrasse aluminium.
La Société AIDAP facture chaque remplacement d'accessoire au moment du départ usine. Un avoir de la totalité de la facture est saisi lorsque la pièce défectueuse est réceptionnée à l'usine, suivant les conditions énoncées dans les consignes de garantie ci-dessous. Pour chaque dossier SAV un rapport final est transmis au Client.

Attention : aucune réclamation de la part du particulier n'est acceptée, celui-ci doit se diriger vers son installateur.

Quelles sont les garanties sur les pergolas bioclimatiques et abris de terrasse AIDAP ?

DURÉE DE GARANTIE

La garantie débute à la date de livraison de la marchandise chez le Client installateur et ne peut se prévaloir qu'à réception du paiement intégral de la facture.

> 10 ans : *structure aluminium (selon réglementation), panneaux sandwich.*
> 5 ans : *all in glass (garantie sur le système, vitrages et joints non inclus)***.**
> 3 ans : *partie mécanique avec mouvements (axe de lame, embout de commande, bagues diverses)*
> 2 ans : *vérin de pergola, automatismes, store verticaux, LED, capteurs (pluie, vent et neige).*

La garantie s'exerce dans les conditions définies ci-après :

Pendant la période de garantie, AIDAP, remplacera gratuitement la pièce ou la partie reconnue défectueuse, à l'exclusion de tous frais, et de tout autre dédommagement, à quelque titre que ce soit. La garantie couvre uniquement les problèmes liés aux vices de fabrication du matériel. Si le produit présente un défaut de toile ou de pièce durant la période de garantie, la garantie se limite à l'échange à nos frais de la ou des pièce(s) défectueuse(s) hors main d'œuvre.

Toute réclamation devra être adressée dans les dix jours après constatation du défaut, accompagnée de la facture d'achat et d'une photo de la pièce défectueuse, par lettre recommandée avec accusé de réception à :

TELLIER PROTEC
Anjou Actiparc des Trois Routes
Rue de la Caillaudière - 49120 CHEMILLÉ-EN-ANJOU

Au titre de la garantie, la seule obligation incombant au fabricant sera le remplacement gratuit ou la réparation du produit ou de l'élément reconnu défectueux par ses services. Toute réparation à la charge du vendeur s'entend matériel rendu en son atelier ou son usine ; les frais de port aller et retour.
Les frais de déplacement du personnel, la main d'œuvre, restent à la charge de l'acheteur qui ne pourra réclamer, par ailleurs, aucune indemnité d'immobilisation. Les pièces défectueuses et remplacées gratuitement seront notamment mises à la disposition du vendeur et redeviennent sa propriété.

La garantie est personnelle à l'acheteur et non transmissible.

La présentation du certificat de garantie sera rigoureusement exigée lorsque la garantie sera invoquée.

La pièce doit être tenue à la disposition des experts de AIDAP ou de sa compagnie d'assurance. Selon le problème, nous pouvons aussi vous demander de nous retourner la pièce contestée sous 15 jours, pour analyse dans nos locaux, et si, après analyse, le défaut n'est pas avéré, la pièce vous sera facturée. Le remplacement n'a pas pour conséquence de prolonger la durée de la présente garantie.

La garantie n'est valable que pour une utilisation et un entretien correct du matériel et si les recommandations ont été respectées. Afin de préserver leur bon fonctionnement, ces structures mécaniques nécessitent un entretien régulier : Nettoyage des parties creuses (coulisses, coffres, etc..) à l'eau douce. Contrôle de l'usure et graissage des parties mobiles (vérins, moteurs...). Vérification des fixations murales et pièces de connexion. Vérification de la stabilité de l'équerrage. Vérification des fins de course moteur.

Ces vérifications sont recommandées une fois par an dans un environnement normal (jardin, maison particulière), deux fois par an pour un usage professionnel régulier et au minimum une fois avant le début de la saison forte.

Il est recommandé au professionnel installateur de proposer un contrat d'entretien avec visite annuelle. Tout particulièrement en bord de mer et pour les environnements agressifs où il est fortement recommandé au professionnel installateur de proposer un contrat d'entretien annuel avec démontage à la fin de la saison et hivernage.

Les tempêtes peuvent projeter le sable et les embruns sur de grandes distances et à des hauteurs de plusieurs mètres. Si les structures n'ont pas été démontées, il est nécessaire de les examiner attentivement après des évènements météorologiques violents, les accumulations de sable dans les parties creuses et autour des pièces mobiles peuvent provoquer des dégâts irréversibles.
Toute anomalie doit être corrigée immédiatement en relation avec un professionnel compétent avant que les dégâts ne soient irréversibles.

CONSIGNES DE GARANTIE
Pour faire valoir la garantie, le client se doit d'avoir eu connaissance des conditions générales de garantie et s'engage à ne pas faire valoir cette garantie pour un problème qui résulte d'une mauvaise utilisation du produit. La garantie couvre les défauts de fabrication uniquement.

La société AIDAP se garde le droit d'effectuer une analyse du litige qui pourra valider ou non la prise en charge (main d'œuvre et pièces) de la garantie.
De plus, la Société AIDAP se dégage de toute responsabilité quant au non-respect des consignes de montage fournies par AIDAP. En cas de déplacement de la Société AIDAP, s'il s'avère que ce n'est pas un problème de fabrication mais un problème de pose, alors la Société AIDAP se réserve le droit de facturer au Client les frais de déplacement.

Le laquage des lames et de la structure répond aux labels QUALICOAT et QUALIMARINE. La garantie peut être engagée si, sur une surface significative et à une distance de 3 mètres, un éventuel défaut (bulle, inclusion, boursouflure, tache, coulure) est visible et ce durant le montage du produit. Le coloris peut présenter une légère différence d'intensité de par la peinture, la laque et le support mais ne peut en aucun cas représenter un motif pour prévaloir la garantie.

La garantie ne couvre pas : les modifications apportées et non approuvées par AIDAP, les dommages causés par un événement extérieur, l'usure normale du produit, et les accidents.

CONSIGNES D'ENTRETIEN ET UTILISATION
Ne pas utiliser de solvant, de détergent, d'abrasif ou d'acide. Un simple lavage à l'eau savonneuse et rinçage à l'eau claire suffisent. L'entretien peut se faire de 2 à 6 fois par an en fonction de la situation géographique et de l'environnement. Pour les parties non exposées à la pluie le nettoyage doit s'effectuer plus fréquemment.

Il est conseillé d'ouvrir les lames en cas de vents forts ou de neige afin de ne pas créer de surcharge sur la pergola ou d'éviter tous dommages.

TELLIER PROTEC | Capital 20 000 € | RCS Angers 2011 B 1068 | TVA FR 90 533 917 126 | SIRET 533 917 126 00013 | APE 2512 Z

POUR EN SAVOIR PLUS, RETROUVEZ-NOUS SUR **WWW.TELLIER-PROTEC.COM**

Conception graphique et mise en page :
TELLIER BRISE-SOLEIL.
Crédits photos :
Photothèque TELLIER PROTEC.
Impression :
BDZ centre d'impression ;
Édition mars 2018.

Remerciements

Nous remercions tous nos clients et partenaires pour la prise de vue et la transmission des photos de réalisations.

Tellier protec

www.tellier-protec.com

Votre installateur :

FABRIQUÉ EN FRANCE